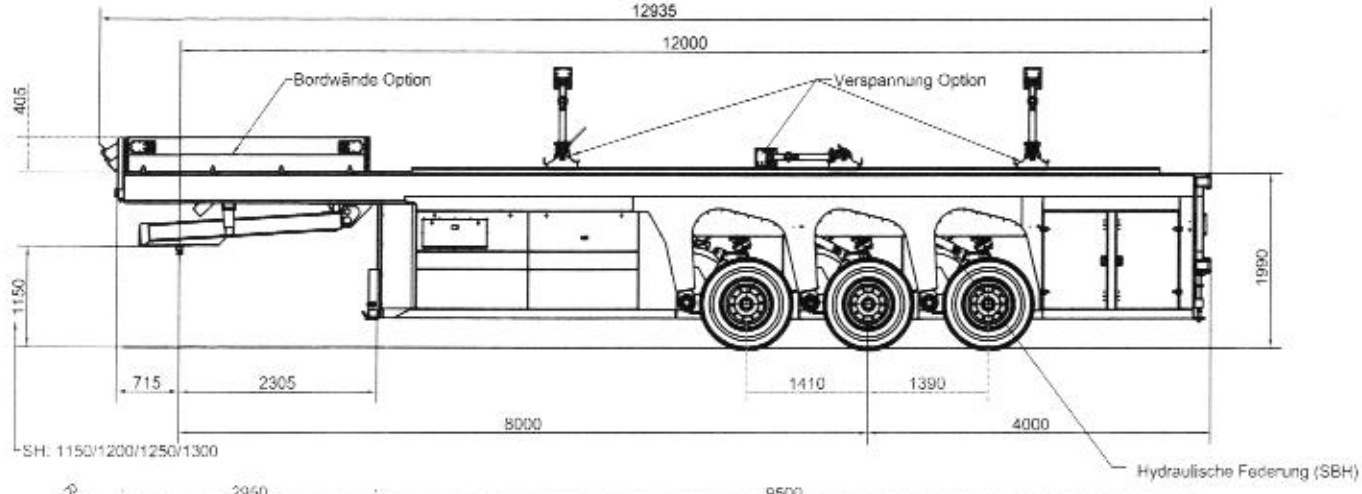

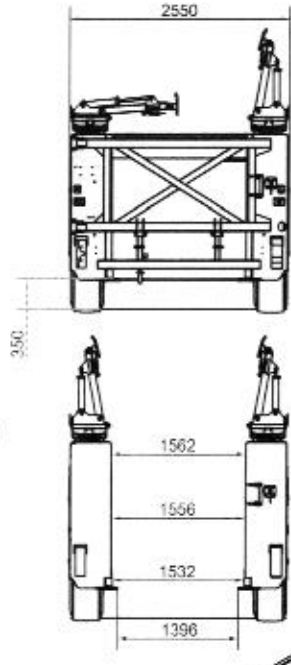

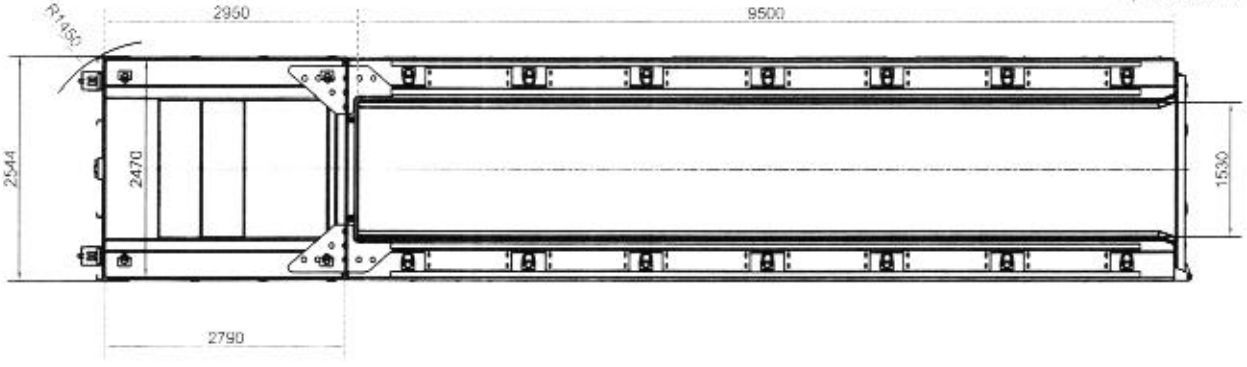

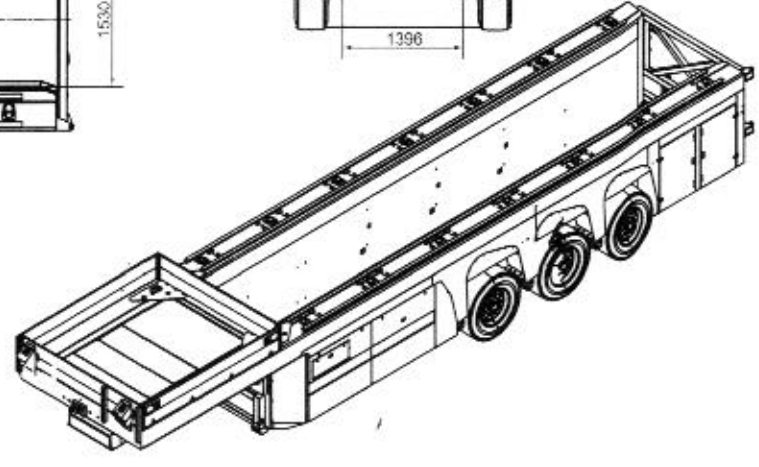

Langendorf GmbH Waltrop	Maßstab 1:50	Gewicht:	
	Werkstoff		
	Art.-Nr. 1250000		
	Allgemeintoleranz DIN ISO 2768 mK / DIN EN 13970 B	Lack: DIN 6164 / Korrosion: DIN 6164	**SBH-3/SBL-3** LB1530 - LL9500
	Datum / Name		
	Gezeichnet: 06.07.2005 Sandhofer		
	Geprüft: 10.08.2005 Sandhofer		
	Norm:		
	Gemäß DIN 34 behalten wir uns für diese Unterlage alle Rechte vor		**1250000-00-i**
Änderung: Datum / Name			Format A2 / 1 / 1
			Ersatz für: / Ersetzt durch:

Trilaventor_Projekte\Innenlader-GR\Zeichnungen\1250000-00.Ldw